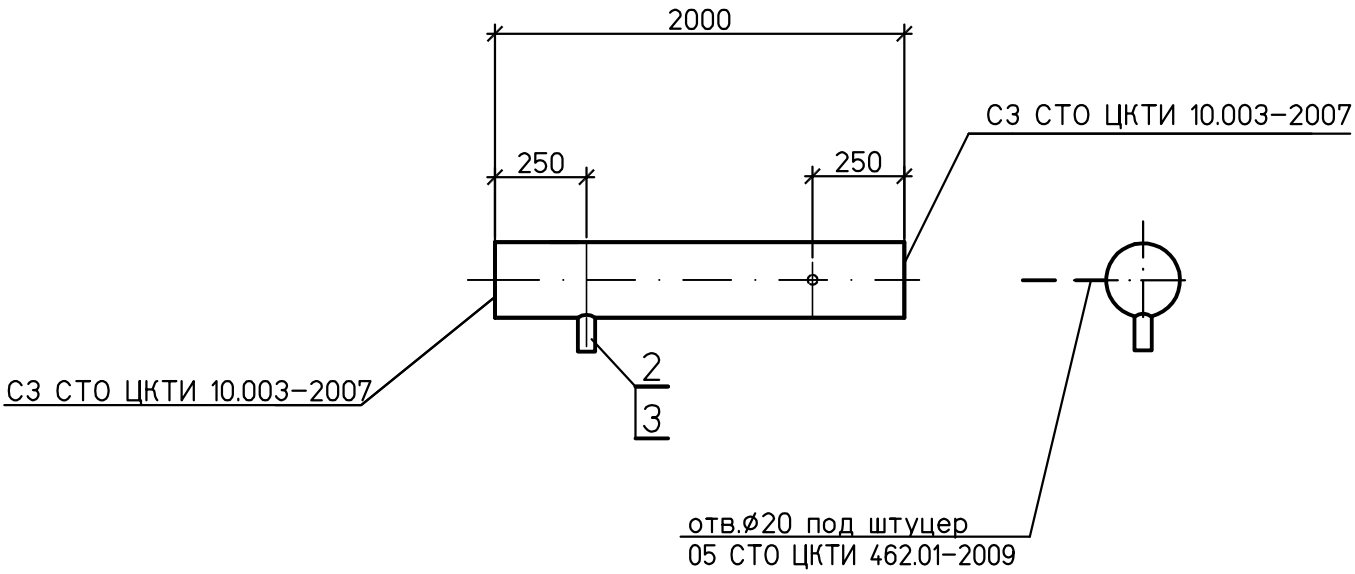

Спецификация деталей

Поз	Обозначение	Наименование	Кол.	Материал	Масса, кг		Приме-чание
					ед.	общ.	
1	по настоящему чертежу	Труба ø273х20 L=2000	1	15ГС ТУ 14–3Р–55–2001	266,7	266,7	
2	05 СТО ЦКТИ. 462.02–2009	Штуцер 65	1	15ГС гр.II кат.Т ОСТ 108.030.113–87	2,96	2,96	
3	04 СТО ЦКТИ. 520.01–2009	Кольцо 50	1	20 ГОСТ 1050–88	0,152	0,152	
	ГОСТ 9467–75	Наплавленный металл		Э50А		0,2	
				ИТОГО:		270,0 кг	

1 Среда: вода
2 Рабочие параметры: Pp=18,5 МПа, tp=160°С.
3 Категория трубопровода I,4 по ПБ 10–573–03.
4 Изготовление и маркировка по техническим требованиям СТО ЦКТИ 10.003–2007
5 Монтажный чертеж №1350.12.38А–30UHJ–1600–TD лист 7.

Взам. инв. №

Подпись и дата

Инв. № подл. 83547

Изм.	Кол.уч.	Лист	№док.	Подп.	Дата
Н. контр.		Михеев			
Проверил		Шкитилева			
Разработал		Михеев			

1350.12.38А–30UHJ–1600–TD

Объекты III очереди строительства
ЗАО СГК (ТЭЦ)

Трубопроводы машзала БВД в осях 16–28 рядах А–В и внутристанционные трубопроводы.

Стадия	Лист	Листов
р	8.3	

Напорный трубопровод ПЭН ВД №8 до ПВД №4,5. Блок 9.

ОТКРЫТОЕ АКЦИОНЕРНОЕ ОБЩЕСТВО ИНСТИТУТ ТЕПЛОЭЛЕКТРОПРОЕКТ НИЖНИЙ НОВГОРОД